MULTIplus Rahmenkomponenten

Ständerteile gezielt auswählen und bestehende Regale instand setzen

Dreizehn einzeln bestellbare Systembauteile für passende SCHULTE MULTIplus Anlagen. Dieses Blatt verbindet die Auswahl der Ständerprofile mit Tiefenriegeln, Fußabschlüssen und ergänzenden Kleinteilen. **Es wird kein vormontierter Rahmen und kein vollständiges Regal angeboten.**



Produktabbildung eines T-Profils; nicht maßstäblich für alle Höhen.

50 × 46 mm Profilquerschnitt

Verzinktes T-Profil, Front gelocht; Verstellraster 25 mm.

Fünf Profilhöhen

2.000 / 2.500 / 2.750 / 3.500 / 4.500 mm

T-Profile – Lieferung jeweils ein einzelnes Profil

Kinesto-Artikelnummer	Hersteller-Nr.	Profilhöhe	Querschnitt B × T
ST-15220	15220	2.000 mm	50 × 46 mm
ST-15225	15225	2.500 mm	50 × 46 mm
ST-15228	15228	2.750 mm	50 × 46 mm
ST-15235	15235	3.500 mm	50 × 46 mm
ST-15245	15245	4.500 mm	50 × 46 mm

Passung und Lieferumfang

Profilform, Lochung und Anschlüsse mit der vorhandenen Anlage vergleichen. Tiefenriegel, Klemmfüße, Abdeckkappen, Traversen und Aussteifungen werden separat ausgewählt. Die Profilhöhe allein legt keine zulässige Feldlast fest.

Bestehende Lastgrenzen bleiben maßgeblich

Ein Ersatzteil erhöht weder Fachlast noch Feldlast. Anzahl, Position und Befestigung der Rahmenverbindungen richten sich nach der konkreten Anlage und Montageanleitung 13038.

Tiefenriegel: stecken oder schrauben

Rahmentiefe und vorhandene Verbindung gemeinsam abgleichen

Tiefenriegel verbinden die passenden T-Profile eines Seitenrahmens. Sie sind **keine mittigen Holmverbinder einer Reifenregalebene**. Die Nenntiefe und die Befestigungsart müssen zur vorhandenen Rahmenausführung passen.



Steckbarer Tiefenriegel

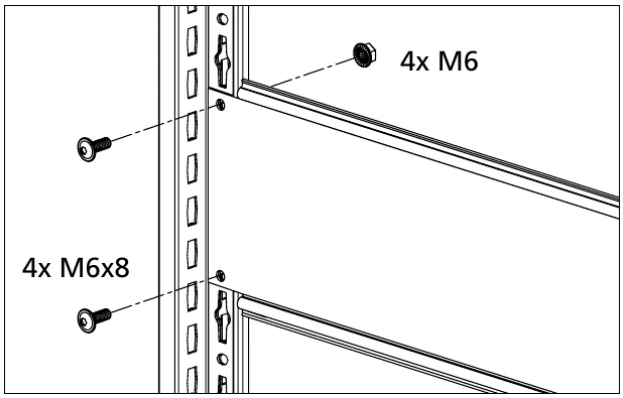

Schraubverbindung: schematische Herstellerzeichnung

Vier Ausführungen – Lieferung je Tiefenriegel

Kinesto-Artikelnummer	Hersteller-Nr.	Nenntiefe	Befestigung
ST-15264	15264	400 mm	steckbar
ST-15265	15265	500 mm	steckbar
ST-15314-S	15314-S	400 mm	schraubbar
ST-15315-S	15315-S	500 mm	schraubbar

Lieferumfang und Einbau

Steckbar: ein Tiefenriegel. **Schraubbar:** ein Tiefenriegel einschließlich vier Schrauben M6 × 8 und zugehöriger Muttern. Oberfläche jeweils verzinkt. T-Profile, Klemmfüße und weitere Rahmenbauteile sind nicht enthalten.

Die Zeichnung zeigt die Verbindungsart, nicht die Nenntiefe eines bestimmten Artikels. Abgebildete Ständer und weitere Bauteile gehören nicht zum Lieferumfang.

Befestigungsarten nicht pauschal austauschen

Steck- und Schraubausführung sind keine frei austauschbaren Alternativen. Anzahl und Höhenpositionen der Tiefenriegel sowie erforderliche Aussteifung anhand der vorhandenen Anlage und der SCHULTE-Montageanleitung 13038 festlegen.

Fuß- und Profilabschlüsse

Klemmfüße, Abdeckkappe und Trennfolie gezielt zuordnen

Alle vier Positionen werden einzeln geliefert. Einfach- und Doppel-Klemmfuß unterscheiden sich in der vorgesehenen Profilanordnung. Bodenanker und weitere Regalbauteile sind nicht enthalten.

Einfach-Klemmfuß

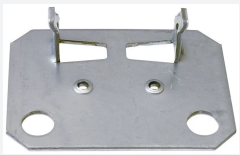

ST-15280

Hersteller-Nr. 15280
78 × 58 mm (B × T)
Materialstärke 2 mm
Verzinkt
Lieferung: ein Fuß

Doppel-Klemmfuß

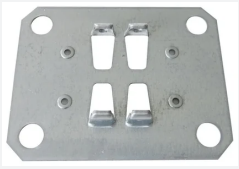

ST-15281

Hersteller-Nr. 15281
78 × 102 mm (B × T)
Materialstärke 2 mm
Verzinkt
Lieferung: ein Fuß

Abdeckkappe



ST-15282

Hersteller-Nr. 15282
Lichtgrau RAL 7035
Oberer T-Profil-Abschluss
Nicht tragend
Lieferung: eine Kappe

Trennfolie



ST-12693-TF

Hersteller-Nr. 12693-TF
Für Einfach-Klemmfuß
Bei magnesithaltigem Boden
Kein Bodenanker
Lieferung: eine Folie

Trennfolie nur für den Einfach-Klemmfuß 15280: keine pauschale Zuordnung zum Doppel-Klemmfuß. Boden, erforderliche Entkopplung und Verankerung nach Anlagenvorgabe prüfen. Passende Ersatzteile mit Kinesto zuordnen.

DB-ST-MULTIPLUS-RAHMEN-2026-11-V1.0 | Stand 12.11.2026 | Technische Änderungen und Irrtümer vorbehalten. Maßgeblich ist die Auftragsbestätigung.

SCHULTE
Wir regalen das.

Hersteller
Gebrüder Schulte GmbH & Co. KG
Zum Dümpel 22
59846 Sundern, Deutschland

Beratung & Bezug
Kinesto Industrietechnik GmbH
Drosselweg 18
61462 Königstein im Taunus
T +49 6174 9987-280
holger.brix@kinesto.de

www.kinesto.net

QR-Code

T-Profile im Shop

Direkt zum Produkt im Kinesto Shop